Руководство по эксплуатации

impression X4 BAR

20

от версии программного обеспечения v0.60

GLP
GERMAN LIGHT PRODUCTS
since 1994
с 1994 г.

info@glp-rus.com
www.glp-rus.com

Содержание

1 Описание устройства 3
2 Правила техники безопасности 4
3 Монтаж 6
3.1.1 Напольный монтаж (вертикальный) 7
3.1.2 Монтаж в подвесном или горизонтальном положении 7
3.2 Монтаж прибора 7
3.3 Выравнивание приборов 8
3.4 Соединения 8
3.4.1 Электропитание 8
3.4.2 DMX 9
4 Поле меню 10
5 Выбор канала DMX (протокол DMX) 12
5.1 Нормальный режим (norm) – 34 канала DMX 13
5.2 Сжатый режим (comp) – 20 каналов DMX 15
5.3 Режим высокого разрешения (Hires) – 35 каналов DMX 17
5.4 Двухпиксельный режим (dpix) – 48 каналов DMX 19
5.5 Двухпиксельный режим высокого разрешения (DPixH) – 49 каналов DMX 21
5.6 Однопиксельный режим (spix) – 88 каналов DMX 23
5.7 Однопиксельный режим высокого разрешения (SPixH) – 89 каналов DMX 26
6 Принадлежности 30
6.1 Дополнительный диффузионный фильтр 30
6.2 Концевой омега-образный кронштейн 31
7 Техническое обслуживание и очистка 32
7.1 Нормы техники безопасности 32
7.2 Периодичность технического обслуживания (ориентировочная) 32
8 Технические характеристики 33
9 Размеры 34

1 Описание устройства

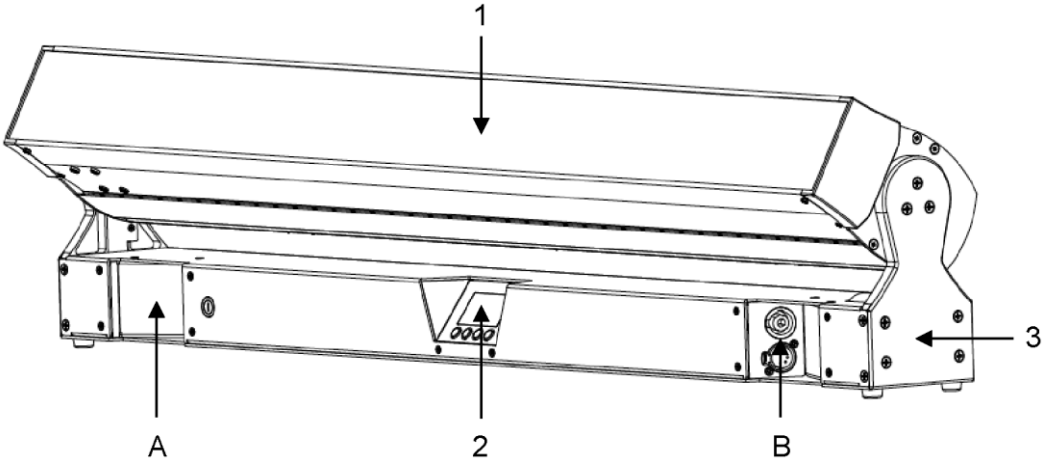

1. Вращающаяся панель (с активным и пассивным охлаждением)
2. ЖК-дисплей/меню (ввод данных)
3. Основание с резиновыми опорами и монтажной системой Camlock

A) Левая сторона основания

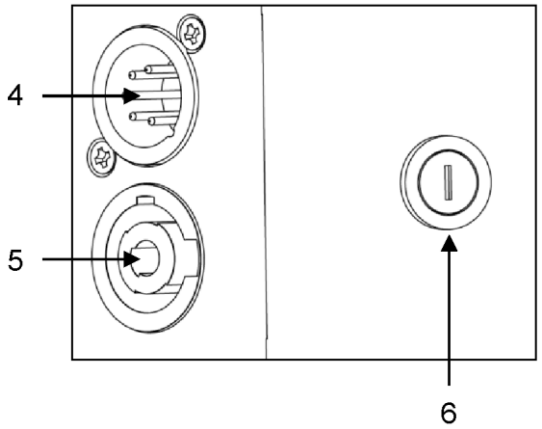

4. Вход DMX (5-контактный)
5. Вход питания (синий powerCON)
6. Микропредохранитель 5×20 мм, T5 A

B) Правая сторона основания

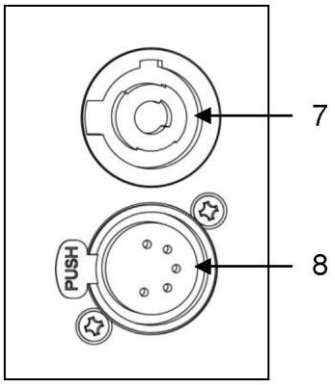

7. Выход питания (белый powerCON)
8. Выход DMX (5-контактный)

2 Правила техники безопасности

	IMPRESSION X4 bar 20 – это высокотехнологичное изделие. Для обеспечения бесперебойной работы необходимо соблюдать следующие правила. Производитель данного устройства не несет ответственности за ущерб, причиненный в связи с несоблюдением любых указаний, приведенных в данном руководстве. Вскрытие корпуса прибора влечет за собой аннулирование условий гарантии.
	Никогда не смотрите прямо в луч света или один из светодиодов. Внимание: Светодиоды класса 2M могут привести к травмам глаз даже при отсутствии оптических приборов перед ними или на расстоянии меньше 0,5 м и при кратковременном воздействии. В связи с этим: Избегайте прямого воздействия излучения на глаза!
	ПРЕДУПРЕЖДЕНИЕ! **Не допускайте контакта оптических частей со спиртом, растворителями или аналогичными чистящими средствами.**

1. Перед включением питания прибора убедитесь, что вентиляторы и воздухозаборники являются чистыми и ничем не перекрыты.
2. Убедитесь в беспрепятственном вращении головы прибора во всем диапазоне поворота и наклона. Необходимо обеспечить безопасное расстояние не менее 0,5 м от любого легковоспламеняющегося материала (напр., декораций) до прибора.
3. **Внимание!** Не прикасайтесь к прибору во время работы. Это может привести к травме и/или ущербу.
4. **Внутри прибора нет обслуживаемых частей. Вскрытие прибора аннулирует все гарантии.**
5. После отключения питания необходимо подождать не менее 15 минут перед выполнением любых операций с прибором. Соблюдайте осторожность при обращении с потенциально нагретыми частями прибора.
6. Для обеспечения безопасной работы также соблюдайте руководство по монтажу, изложенное в разделе ниже. Эксплуатация **IMPRESSION X4 bar 20** без подходящих защитных средств, таких как страховочные тросы или зажимы/крюки, сопряжена с повышенным риском происшествий, и ее следует избегать.
7. К выполнению ремонта, технического обслуживания и монтажа допускается только квалифицированный или сертифицированный компанией GLP персонал. Необходимо соблюдать общие технологические нормы, не указанные отдельно в настоящем руководстве.
8. Используйте только оригинальные запасные части производства GLP. Внесение любых изменений в конструкцию системы аннулирует действие гарантии.
9. Сохраните данное руководство по эксплуатации для обращения в будущем.

Важная информация по безопасности

Прибор **IMPRESSION X4 bar 20** производства компании GLP оборудован рядом плоско-выпуклых линз в высокоэффективном коллиматорном кластере. Этот тип линзы может вести себя как сильное увеличительное стекло.
При направлении на переднюю часть любого из таких устройств лучей от сильного источника света (такого как солнце или другой осветительный прибор) возможно внутреннее повреждение. В сценарии наихудшего случая с мощным источником света это может произойти очень быстро с повреждением внутренней части прибора, потенциальным расплавлением компонентов или внутренним возгоранием в течение нескольких секунд.
Во избежание этих возможных проблем необходимо соблюдать следующие требования:

- Не подвергайте переднюю часть прибора воздействию прямых солнечных лучей или любых других сильных источников света.
- Для наружного применения при естественном освещении убедитесь в том, что передняя панель любого прибора экранирована или направлена в сторону от солнца, даже если прибор не используется.
- Запрещается вносить изменения в конструкцию переднего стекла или линз любого прибора.

Эти требования необходимо соблюдать вне зависимости от того, включен ли прибор, поскольку увеличительный эффект является оптическим эффектом и соответственно не зависит от состояния (электрического) прибора.
В частности, при работе с мощными **световыми лучами** необходимо соблюдать крайнюю осторожность и эти правила техники безопасности.

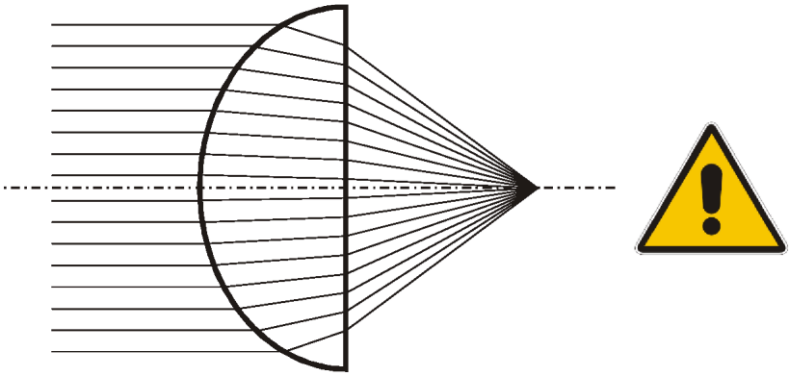

При наличии любых вопросов по эксплуатации прибора обратитесь в местное представительство GLP или к уполномоченному дистрибьютору, перечень которых доступен на сайте www.glp.de.

3 Монтаж

IMPRESSION X4 bar 20 полноценно функционирует как на подвесе, так и при настенном креплении. Устройство также допускает возможность напольного монтажа. Обеспечьте безопасное расстояние мин. 0,5 м от любых легковоспламеняющихся материалов (декораций и т.д.).

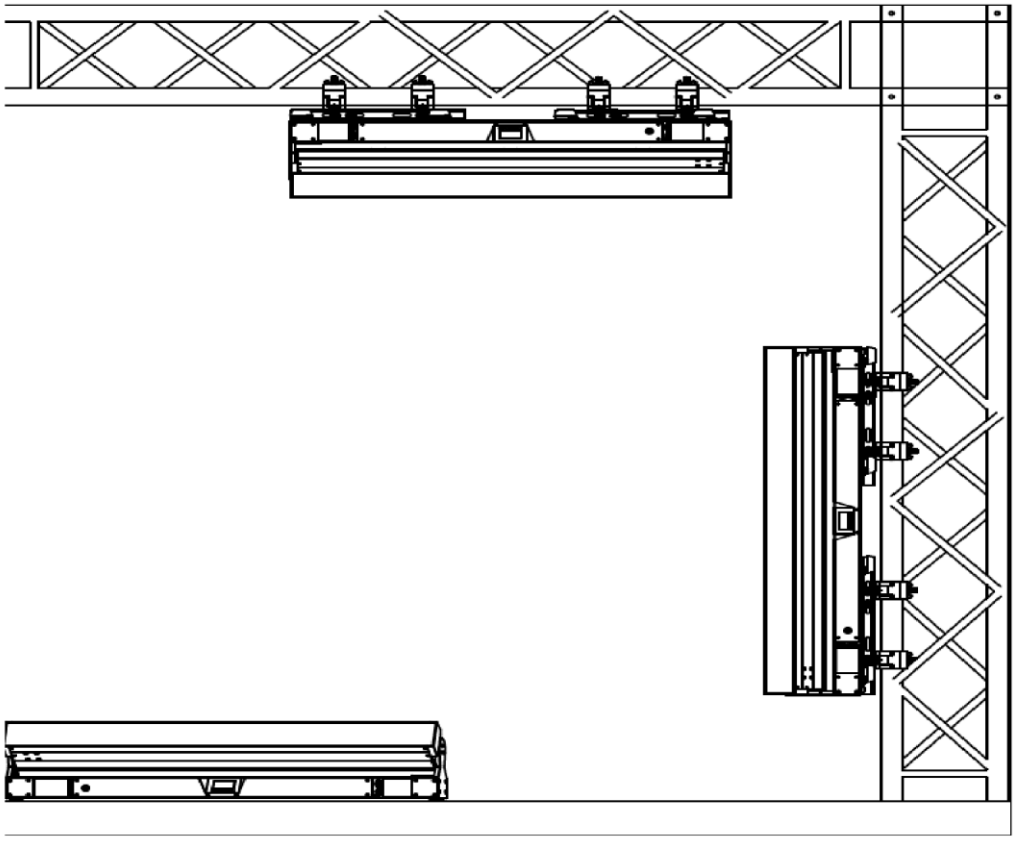

	Соблюдайте следующие нормы: BGV C1 (бывший VBG 70) и DIN VDE 0711–217. **К выполнению монтажа допускается только квалифицированный персонал.**

Для различных положений монтажа **IMPRESSION X4 bar 20** (напольного, горизонтального или подвесного) доступны различные наборы принадлежностей. Благодаря этому обеспечивается безопасный и надежный монтаж. В нижней части прибора расположены специальные разъемы.

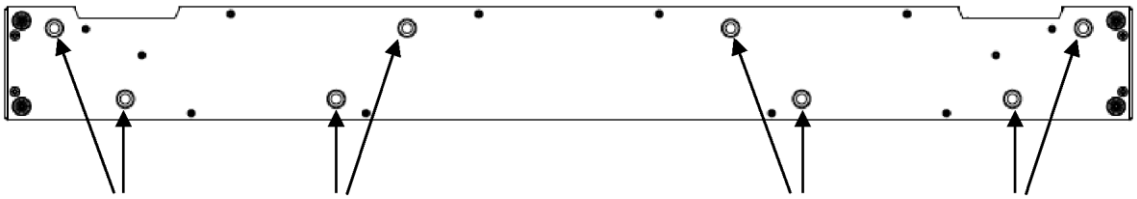

3.1.1 Напольный монтаж (вертикальный)

IMPRESSION X4 bar 20 оборудован 4 сплошными резиновыми опорами, которые обеспечивают устойчивое положение прибора. Дополнительное крепление, как правило, не требуется. Устанавливайте прибор на ровной поверхности с хорошим сцеплением.

3.1.2 Монтаж в подвесном или горизонтальном положении

Для эксплуатации **IMPRESSION X4 bar 20** в подвесном положении используйте два (2) специальных кронштейна, включенных в комплект поставки прибора. Они закреплены к основанию прибора крепежными элементами – зажимами на четверть оборота Camlock. Вставьте четыре крепежных элемента и поверните каждый на 90°, чтобы зафиксировать их. Для отсоединения выполните эти действия в обратном порядке.

3.2 Монтаж прибора

Вне зависимости от метода монтажа **IMPRESSION X4 bar 20** необходимо использовать предусмотренный страховочный трос.
Проденьте страховочный трос через показанные ниже две точки крепления и закрепите к основной опорной конструкции.
Точки страховочного крепления можно зафиксировать, просто повернув их от основания.
Обеспечьте безопасное и надлежащее закрепление. Страховочный трос должен соответствовать BGI 810–3 (EN 60598–2–17, раздел 17.6.6) и должен быть рассчитан на статическую нагрузку подвешенного груза, в десять раз превышающую вес прибора и всех установленных принадлежностей.

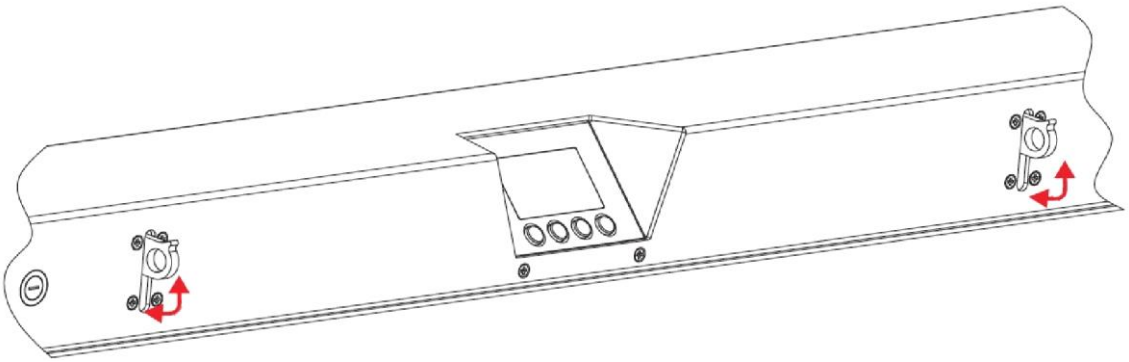

3.3 Выравнивание приборов

Для точного и простого выравнивания ряда приборов **IMPRESSION X4 bar 20** оборудован установочными штифтами, расположенными по бокам прибора.
Для использования просто установите их и вставьте штифты в соответствующие отверстия следующего прибора.
Нажмите на ручку, чтобы вставить штифты внутрь после каждого использования во избежание причинения повреждений или травм.

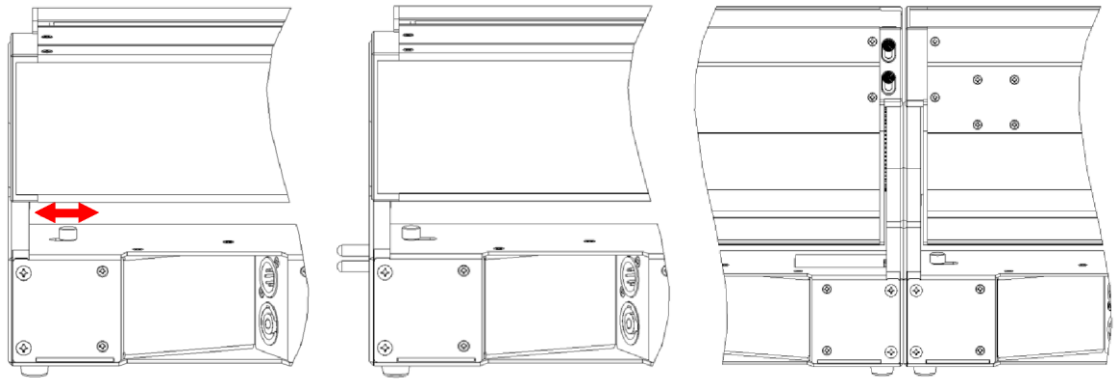

3.4 Соединения

3.4.1 Электропитание

~100–240 В перем. тока, 50–60 Гц, разъем переменного тока powerCON
Подключенная нагрузка 450 ВА (Вт) <=> T5 A (микропредохранитель 5×20 мм)
См. печатные данные на кожухе правого электронного блока!
Прежде чем приступать к замене предохранителя, отключите питание, используйте только микропредохранитель указанного выше типа.
NEUTRIK® powerCON
IMPRESSION X4 bar 20 оборудован блокируемым 3-контактным разъемом переменного тока NEUTRIK® powerCON.
Серый разъем предназначен для подачи переменного тока питания от приборов через розетки, а синие разъемы – для подачи питания на разъем входного питания приборов.

Общее количество приборов в одной цепи зависит от вашего местного сетевого напряжения переменного тока, однако суммарная нагрузка не должна превышать 20 А в соответствии с ограничениями разъема. Суммарная нагрузка включает все подключенные приборы с учетом первого в цепи.

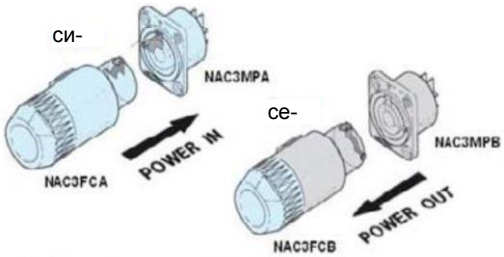

Изображение: Собственность

Примечание. Максимально допустимая суммарная нагрузка составляет 20 А, включая первый прибор, в одной последовательной цепи.

3.4.2 DMX

Стандартный вход/выход USITT DMX–512 через 5-контактные разъемы. Контакт 1 = [Заземление] / контакт 2 = [-] / контакт 3 = [+] / контакты 4 и 5 – НП
Адресация DMX- начинается с адреса DMX [001].

4 Поле меню

В боковой части держателя расположена панель управления. Она позволяет вам выполнить все необходимые настройки **IMPRESSION X4 bar.** Нажмите клавишу Mode (Режим) для перехода в главное меню. Для навигации в меню используйте клавиши вверх/вниз. Нажмите клавишу Ввод для перехода на следующий уровень меню или подтверждения настроек. Выполняйте навигацию и устанавливайте значения функций ON/OFF (ВКЛ./ВЫКЛ.) с помощью клавиш вверх/вниз. Для подтверждения и сохранения нажмите клавишу Ввод (на дисплее отобразится OK). Нажмите клавишу Mode (Режим) для отмены записи и возврата в главное меню.

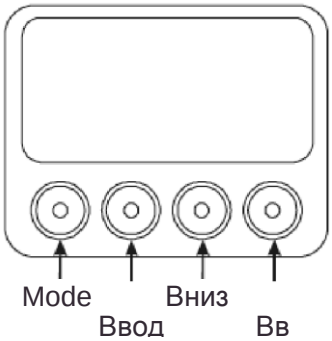

Чтобы блокировать или разблокировать клавиши поля меню, одновременно нажмите Mode (Режим)+Ввод+Вверх.

<- РЕЖИМ – ВВОД →

↓ ВНИЗ – ВВЕРХ →

Уровень 1	Уровень 2	Уровень 3	Функция
DMX Start Address 001 (Начальный адрес DMX 001)			Устанавливает начальный адрес DMX
Special (Специальный)	Set dimming mode (Установить режим диммирования)	ESOFT	Устанавливает сверхплавный режим диммирования
		LIN	Устанавливает линейный режим диммирования
		SOFT	Устанавливает плавный режим диммирования
	DMX hold (Зафиксировать DMX)	On/Off (Вкл./выкл.)	Включить/выключить удерживание DMX при отсутствии сигнала
	Silent Mode (Бесшумный режим)	On/Off (Вкл./выкл.)	Включить/выключить бесшумный режим
	Совместимость с X4	On/Off (Вкл./выкл.)	Включить/выключить режим совместимости X4
	Test mode (Тестовый режим)	On/Off (Вкл./выкл.)	Включить/отключить тестовую программу
	Set PWM frequency (Установить частоту ШИМ)	1200	Устанавливает частоту ШИМ 1200 Гц
		600	Устанавливает частоту ШИМ 600 Гц
	Tilt reset (Сброс наклона)	On/Off (Вкл./выкл.)	Включить/выключить движение наклона для сброса *
	Tilt current (Текущий сигнал наклона)	On/Off (Вкл./выкл.)	Включить/выключить моторизированное движение наклона *
	Tilt slow (Замедление наклона)	On/Off (Вкл./выкл.)	Включить/выключить замедление скорости наклона *
	Default (По умолчанию)	OK	Сброс всех настроек по умолчанию

	Temperature head (Температура головы)		Показание текущей температуры головы в °C
	Temperature base (Температура основания)		Показание текущей температуры основания в °C
	Boot count (Счетчик загрузок)		Сброс счетчика
	Fixture hours (Часы работы прибора)		Счетчик времени работы
	Adjust (Настройка)	**Key Code (Ключевой код)**	Внутренние настройки только для обученного персонала
Set DMX Mode (Установить режим DMX)	**NORM**		Устанавливает нормальный режим DMX
	SPIX		Устанавливает однопиксельный режим DMX
	DPIXH		Устанавливает двухпиксельный режим высокого разрешения DMX
	SPIXH		Устанавливает однопиксельный режим высокого разрешения DMX
	DPIX		Устанавливает двухпиксельный режим DMX
	HIRES		Устанавливает режим высокого разрешения DMX
	COMP		Устанавливает сжатый режим DMX
Position feedback (Обратная связь по положению)	**On/Off (Вкл./выкл.)**		Выключить/выключить функцию обратной связи по положению
Reverse tilt (Обратное направление наклона)	**On/Off (Вкл./выкл.)**		Включить/выключить обратное направление движения наклона
Reverse pixel (Обратное направление пикселя)	**On/Off (Вкл./выкл.)**		Включить/выключить обратное направление пикселя
Reverse zoom (Обратное направление зума)	**On/Off (Вкл./выкл.)**		Включить/выключить обратное направление движения зума
Display flip (Переворот дисплея)	**On/Off (Вкл./выкл.)**		Включить/выключить ориентацию дисплея
Reset (Сброс)	**OK**		Сброс и новая калибровка всех функций

* Требуется встроенное ПО наклона V.20 или более поздней версии. За подробностями обратитесь к местному дилеру GLP или в центр поддержки компании GLP.

5 Выбор канала DMX (протокол DMX)

Вы можете выбрать один из 7 режимов DMX, каждый из которых предназначен для различного применения и имеет различные функции:

- ***Нормальный режим (34 канала):***

Наиболее распространенный режим со всеми основными функциями

- ***Сжатый режим (19 каналов):***

Режим ограниченного количества каналов.
Каналы отсортированы в соответствии с нормальным режимом impression X4.

- ***Режим высокого разрешения (35 каналов):***

Соответствует нормальному режиму, но с 16-разрядным диммированием

- ***Однопиксельный режим (88 каналов):***

Отдельное управление значениями RGBW для каждого пикселя (напр., для пиксельного картирования)

- ***Однопиксельный режим высокого разрешения (89 каналов):***

Соответствует однопиксельному режиму, но с 16-разрядным диммированием

- ***Двухпиксельный режим (48 каналов):***

Соответствует однопиксельному режиму, но с 2 пикселями, объединенными в один для сокращения количества каналов.

- ***Двухпиксельный режим высокого разрешения (49 каналов):***

Соответствует двухпиксельному режиму, но с 16-разрядным диммированием

5.1 Нормальный режим (norm) – 34 канала DMX:

Канал	Функция	Время и значение	DMX
1 Наклон – высокий	Наклон, грубая настройка	0–210°	0..255
2 Наклон – низкий	Наклон, точная настройка		0..255
3 Зум	Широкий (заливающий) – узкий (точечный)	50–7°	0..255
4 CTO	Нет CTO		0..7
	Непрерывная коррекция цветовой температуры	Применимо для ВСЕХ светофильтров	8..255
5 Светофильтр набора 1 (неподвижный)	Светофильтры, регулируемые в режиме RGB		0..7
	Светофильтр 01 – красный [1]		8..15
	Светофильтр 02 – янтарный [1]		16..23
	Светофильтр 03 – теплый желтый [1]		24..31
	Светофильтр 04 – желтый [1]		32..39
	Светофильтр 05 – зеленый [1]		40..47
	Светофильтр 06 – бирюзовый [1]		48..55
	Светофильтр 07 – голубой [1]		56..63
	Светофильтр 08 – синий [1]		64..71
	Светофильтр 09 – лавандовый [1]		72..79
	Светофильтр 10 – мальвовый [1]		80..87
	Светофильтр 11 – пурпурный [1]		88..95
	Светофильтр 12 – розовый [1)]		96..103
	Белый – CTO	3200 K	104..111
	Белый	5600 K	112..119
	Белый – CTB	7200 K	120..127
	Остановка радужного эффекта [2)]		128
	Радужный эффект [3)]	медленно — быстро	129..223
	Случайные светофильтры	медленно — быстро	224..255
6 Красный набора 1	Система смешения цветов – красный	0–100%	0..255
7 Зеленый набора 1	Система смешения цветов – зеленый	0–100%	0..255
8 Синий набора 1	Система смешения цветов – синий	0–100%	0..255
9 Белый набора 1	Система смешения цветов – белый	0–100%	0..255
10 Интенсивность набора 1	Интенсивность	0–100%	0..255
11 Шатер	Шатер закрыт		0..15
	Случайная пульсация шатера	медленно — быстро	16..47

	Плавно вкл., резко выкл. (случайные рисунки)	медленно — быстро	48..79
	Резко вкл., плавно выкл. (случайные рисунки)	медленно — быстро	80..111
	Плавно вкл., плавно выкл. (случайные рисунки)	медленно — быстро	112..143
	Стробирование, случайный режим	5 с...0.1 с	144..199
	Эффект стробирования медленно — быстро	1–10 Гц	200..239
	Шатер открыт		240..255
12 Интенсивность	Интенсивность	0–100%	0..255
13 Специальный 5)	См. специальные функции ниже 5>	-	-
14 Светофильтр набора 2 4)	Значения см. для канала 5	-	-
15 Красный набора 2 4)	Система смешения цветов – красный	0–100%	0..255
16 Зеленый набора 2 4)	Система смешения цветов – зеленый	0–100%	0..255
17 Синий набора 2 4)	Система смешения цветов – синий	0–100%	0..255
18 Белый набора 2 4)	Система смешения цветов – белый	0–100%	0..255
19 Интенсивность набора 2 4)	Интенсивность	0–100%	0..255
20 Светофильтр набора 3 4)	Значения см. для канала 5	-	-
21 Красный набора 3 4)	Система смешения цветов – красный	0–100%	0..255
22 Зеленый набора 3 4)	Система смешения цветов – зеленый	0–100%	0..255
23 Синий набора 3 4)	Система смешения цветов – синий	0–100%	0..255
24 Белый набора 3 4)	Система смешения цветов – белый	0–100%	0..255
25 Интенсивность набора 3 4)	Интенсивность	0–100%	0..255
26 Монтажный переход	Время перехода 0..2 секунды		0..255
27 Звездный эффект	Случайный внутренний эффект шатера	медленно — быстро	0..255
28 Выбор рисунка набора 1			0..255
29 Движение рисунка набора 1			0..255
30 Выбор рисунка набора 2			0..255
31 Движение рисунка набора 2			0..255

32 Выбор пикселя 1 – 8			0..255
33 Выбор пикселя 9 – 16			0..255
34 Выбор пикселя 17 – 20			0..255

5.2 Сжатый режим (comp) – 20 каналов DMX:

Канал	Функция	Время и значение	DMX
1 Нет	зарезервировано		-
2 Нет	зарезервировано		-
3 Наклон – высокий	Наклон, грубая настройка	0–210°	0..255
4 Наклон – низкий	Наклон, точная настройка		0..255
5 Светофильтр набора 1 (неподвижный)	Светофильтры, регулируемые в режиме RGB		0..7
	Светофильтр 01 – красный [1)]		8..15
	Светофильтр 02 – янтарный [1)]		16..23
	Светофильтр 03 – теплый желтый [1)]		24..31
	Светофильтр 04 – желтый [1)]		32..39
	Светофильтр 05 – зеленый [1)]		40..47
	Светофильтр 06 – бирюзовый [1)]		48..55
	Светофильтр 07 – голубой [1)]		56..63
	Светофильтр 08 – синий [1)]		64..71
	Светофильтр 09 – лавандовый [1)]		72..79
	Светофильтр 10 – мальвовый [1)]		80..87
	Светофильтр 11 – пурпурный [1)]		88..95
	Светофильтр 12 – розовый [1)]		96..103
	Белый – CTO	3200 K	104..111
	Белый	5600 K	112..119
	Белый – CTB	7200 K	120..127
	Остановка радужного эффекта [2)]		128
	Радужный эффект [3)]	медленно — быстро	129..223
	Случайные светофильтры	медленно — быстро	224..255
6 Красный набора 1	Система смешения цветов – красный	0–100%	0..255
7 Зеленый набора 1	Система смешения цветов – зеленый	0–100%	0..255
8 Синий набора 1	Система смешения цветов – синий	0–100%	0..255
9 Белый набора 1	Система смешения цветов – белый	0–100%	0..255
10 Шатер	Шатер закрыт		0..15
	Случайная пульсация шатера	медленно — быстро	16..47
	Плавно вкл., резко выкл. (случайные рисунки)	медленно — быстро	48..79
	Резко вкл., плавно выкл. (случайные рисунки)	медленно — быстро	80..111
	Плавно вкл., плавно выкл. (случайные рисунки)	медленно — быстро	112..143

	Стробирование, случайный режим	5 с...0.1 с	144..199
	Эффект стробирования медленно — быстро	1–10 Гц	200..239
	Шатер открыт		240..255
11 Интенсивность	Интенсивность	0–100%	0..255
12 СТО	Нет СТО		0..7
	Непрерывная коррекция цветовой температуры	Применимо для ВСЕХ светофильтров	8..255
13 Специальный [5)]	См. специальные функции ниже [5)]	-	-
14 Монтажный переход	Время перехода 0..2 секунды		0..255
15 Движение рисунка набора 1			0..255
16 Зум	Широкий (заливающий) – узкий (точечный)	50–7°	0..255
17 Выбор рисунка набора 1			0..255
18 Выбор пикселя 1 – 8			0..255
19 Выбор пикселя 9 – 16			0..255
20 Выбор пикселя 17 – 20			0..255

5.3 Режим высокого разрешения (Hires) – 35 каналов DMX:

Канал	Функция	Время и значение	DMX
1 Наклон – высокий	Наклон, грубая настройка	0–210°	0..255
2 Наклон – низкий	Наклон, точная настройка		0..255
3 Зум	Широкий (заливающий) – узкий (точечный)	50–7°	0..255
4 CTO	Нет CTO		0..7
	Непрерывная коррекция цветовой температуры	Применимо для ВСЕХ светофильтров	8..255
5 Светофильтр набора 1 (неподвижный)	Светофильтры, регулируемые в режиме RGB		0..7
	Светофильтр 01 – красный [1]		8..15
	Светофильтр 02 – янтарный [1]		16..23
	Светофильтр 03 – теплый желтый [1]		24..31
	Светофильтр 04 – желтый [1]		32..39
	Светофильтр 05 – зеленый [1]		40..47
	Светофильтр 06 – бирюзовый [1]		48..55
	Светофильтр 07 – голубой [1]		56..63
	Светофильтр 08 – синий [1]		64..71
	Светофильтр 09 – лавандовый [1]		72..79
	Светофильтр 10 – мальвовый [1]		80..87
	Светофильтр 11 – пурпурный [1]		88..95
	Светофильтр 12 – розовый [1)]		96..103
	Белый – CTO	3200 K	104..111
	Белый	5600 K	112..119
	Белый – CTB	7200 K	120..127
	Остановка радужного эффекта [2)]		128
	Радужный эффект [3)]	медленно — быстро	129..223
	Случайные светофильтры	медленно — быстро	224..255
6 Красный набора 1	Система смешения цветов – красный	0–100%	0..255
7 Зеленый набора 1	Система смешения цветов – зеленый	0–100%	0..255
8 Синий набора 1	Система смешения цветов – синий	0–100%	0..255
9 Белый набора 1	Система смешения цветов – белый	0–100%	0..255
10 Интенсивность набора 1	Интенсивность	0–100%	0..255
11 Шатер	Шатер закрыт		0..15
	Случайная пульсация шатера	медленно — быстро	16..47

	Плавно вкл., резко выкл. (случайные рисунки)	медленно — быстро	48..79
	Резко вкл., плавно выкл. (случайные рисунки)	медленно — быстро	80..111
	Плавно вкл., плавно выкл. (случайные рисунки)	медленно — быстро	112..143
	Стробирование, случайный режим	5 с...0.1 с	144..199
	Эффект стробирования медленно — быстро	1–10 Гц	200..239
	Шатер открыт		240..255
12 Интенсивность – высокая	Интенсивность – грубая настройка	0–100%	0..255
13 Интенсивность – низкая	Интенсивность – точная настройка	-	0..255
14 Специальный 5)	См. специальные функции ниже 5>	-	-
15 Светофильтр набора 2 4)	Значения см. для канала 5	-	-
16 Красный набора 2 4)	Система смешения цветов – красный	0–100%	0..255
17 Зеленый набора 2 4)	Система смешения цветов – зеленый	0–100%	0..255
18 Синий набора 2 4)	Система смешения цветов – синий	0–100%	0..255
19 Белый набора 2 4)	Система смешения цветов – белый	0–100%	0..255
20 Интенсивность набора 2 4)	Интенсивность	0–100%	0..255
21 Светофильтр набора 3 4)	Значения см. для канала 5	-	-
22 Красный набора 3 4)	Система смешения цветов – красный	0–100%	0..255
23 Зеленый набора 3 4)	Система смешения цветов – зеленый	0–100%	0..255
24 Синий набора 3 4)	Система смешения цветов – синий	0–100%	0..255
25 Белый набора 3 4)	Система смешения цветов – белый	0–100%	0..255
26 Интенсивность набора 3 4)	Интенсивность	0–100%	0..255
27 Монтажный переход	Время перехода 0..2 секунды		0..255
28 Звездный эффект	Случайный внутренний эффект шатера	медленно — быстро	0..255
29 Выбор рисунка набора 1			0..255
30 Движение рисунка набора 1			0..255
31 Выбор рисунка набора 2			0..255

32 Движение рисунка набора 2			0..255
33 Выбор пикселя 1 – 8			0..255
34 Выбор пикселя 9 – 16			**0..255**
35 Выбор пикселя 17 – 20			0..255

5.4 Двухпиксельный режим (dpix) – 48 каналов DMX:

Канал	Функция	Время и значение	DMX
1 Наклон – высокий	Наклон, грубая настройка	0–210°	0..255
2 Наклон – низкий	Наклон, точная настройка		0..255
3 Шатер	Шатер закрыт		0..15
	Случайная пульсация шатера	медленно — быстро	16..47
	Плавно вкл., резко выкл. (случайные рисунки)	медленно — быстро	48..79
	Резко вкл., плавно выкл. (случайные рисунки)	медленно — быстро	80..111
	Плавно вкл., плавно выкл. (случайные рисунки)	медленно — быстро	112..143
	Стробирование, случайный режим	5 с...0.1 с	144..199
	Эффект стробирования медленно — быстро	1–10 Гц	200..239
	Шатер открыт		240..255
4 Интенсивность	Интенсивность	0–100%	0..255
5 CTO	Нет CTO		0..7
	Непрерывная коррекция цветовой температуры	Применимо для ВСЕХ светофильтров	8..255
6 Специальный [5)]	См. специальные функции ниже [5)]	-	-
7 Монтажный переход	Время перехода 0..2 секунды		0..255
8 Зум	Широкий (заливающий) – узкий (точечный)	50–7°	0..255
9 Красный набора 1 и 2	Система смешения цветов – красный	0–100%	0..255
10 Зеленый набора 1 и 2	Система смешения цветов – зеленый	0–100%	0..255
11 Синий набора 1 и 2	Система смешения цветов – синий	0–100%	0..255
12 Белый набора 1 и 2	Система смешения цветов – белый	0–100%	0..255
13 Красный набора 3 и 4	Система смешения цветов – красный	0–100%	0..255
14 Зеленый набора 3 и 4	Система смешения цветов – зеленый	0–100%	0..255
15 Синий набора 3 и 4	Система смешения цветов – синий	0–100%	0..255
16 Белый набора 3 и 4	Система смешения цветов – белый	0–100%	0..255
17 Красный набора 5 и 6	Система смешения цветов – красный	0–100%	0..255

18 Зеленый набора 5 и 6	Система смешения цветов – зеленый	0–100%	0..255
19 Синий набора 5 и 6	Система смешения цветов – синий	0–100%	0..255
20 Белый набора 5 и 6	Система смешения цветов – белый	0–100%	0..255
21 Красный набора 7 и 8	Система смешения цветов – красный	0–100%	0..255
22 Зеленый набора 7 и 8	Система смешения цветов – зеленый	0–100%	0..255
23 Синий набора 7 и 8	Система смешения цветов – синий	0–100%	0..255
24 Белый набора 7 и 8	Система смешения цветов – белый	0–100%	0..255
25 Красный набора 9 и 10	Система смешения цветов – красный	0–100%	0..255
26 Зеленый набора 9 и 10	Система смешения цветов – зеленый	0–100%	0..255
27 Синий набора 9 и 10	Система смешения цветов – синий	0–100%	0..255
28 Белый набора 9 и 10	Система смешения цветов – белый	0–100%	0..255
29 Красный набора 11 и 12	Система смешения цветов – красный	0–100%	0..255
30 Зеленый набора 11 и 12	Система смешения цветов – зеленый	0–100%	0..255
31 Синий набора 11 и 12	Система смешения цветов – синий	0–100%	0..255
32 Белый набора 11 и 12	Система смешения цветов – белый	0–100%	0..255
33 Красный набора 13 и 14	Система смешения цветов – красный	0–100%	0..255
34 Зеленый набора 13 и 14	Система смешения цветов – зеленый	0–100%	0..255
35 Синий набора 13 и 14	Система смешения цветов – синий	0–100%	0..255
36 Белый набора 13 и 14	Система смешения цветов – белый	0–100%	0..255
37 Красный набора 15 и 16	Система смешения цветов – красный	0–100%	0..255
38 Зеленый набора 15 и 16	Система смешения цветов – зеленый	0–100%	0..255
39 Синий набора 15 и 16	Система смешения цветов – синий	0–100%	0..255
40 Белый набора 15 и 16	Система смешения цветов – белый	0–100%	0..255
41 Красный набора 17 и 18	Система смешения цветов – красный	0–100%	0..255
42 Зеленый набора 17 и 18	Система смешения цветов – зеленый	0–100%	0..255

43 Синий набора 17 и 18	Система смешения цветов – синий	0–100%	0..255
44 Белый набора 17 и 18	Система смешения цветов – белый	0–100%	0..255
45 Красный набора 19 и 20	Система смешения цветов – красный	0–100%	0..255
46 Зеленый набора 19 и 20	Система смешения цветов – зеленый	0–100%	0..255
47 Синий набора 19 и 20	Система смешения цветов – синий	0–100%	0..255
48 Белый набора 19 и 20	Система смешения цветов – белый	0–100%	0..255

5.5 Двухпиксельный режим высокого разрешения (DPixH) – 49 каналов DMX:

Канал	Функция	Время и значение	DMX
1 Наклон – высокий	Наклон, грубая настройка	0–210°	0..255
2 Наклон – низкий	Наклон, точная настройка		0..255
3 Шатер	Шатер закрыт		0..15
	Случайная пульсация шатера	медленно — быстро	16..47
	Плавно вкл., резко выкл. (случайные рисунки)	медленно — быстро	48..79
	Резко вкл., плавно выкл. (случайные рисунки)	медленно — быстро	80..111
	Плавно вкл., плавно выкл. (случайные рисунки)	медленно — быстро	112..143
	Стробирование, случайный режим	5 с...0.1 с	144..199
	Эффект стробирования медленно — быстро	1–10 Гц	200..239
	Шатер открыт		240..255
4 Интенсивность – высокая	Интенсивность – грубая настройка	0–100%	0..255
5 Интенсивность – низкая	Интенсивность – точная настройка	-	0..255
6 CTO	Нет CTO		0..7
	Непрерывная коррекция цветовой температуры	Применимо для ВСЕХ светофильтров	8..255
7 Специальный [5)]	См. специальные функции ниже [5)]	-	-
8 Монтажный переход	Время перехода 0..2 секунды		0..255
9 Зум	Широкий (заливающий) – узкий (точечный)	50–7°	0..255
10 Красный набора 1 и 2	Система смешения цветов – красный	0–100%	0..255
11 Зеленый набора 1 и 2	Система смешения цветов – зеленый	0–100%	0..255
12 Синий набора 1 и 2	Система смешения цветов – синий	0–100%	0..255
13 Белый набора 1 и 2	Система смешения цветов – белый	0–100%	0..255
14 Красный набора 3 и 4	Система смешения цветов – красный	0–100%	0..255
15 Зеленый набора 3 и 4	Система смешения цветов – зеленый	0–100%	0..255
16 Синий набора 3 и 4	Система смешения цветов – синий	0–100%	0..255
17 Белый набора 3 и 4	Система смешения цветов – белый	0–100%	0..255

18 Красный набора 5 и 6	Система смешения цветов – красный	0–100%	0..255
19 Зеленый набора 5 и 6	Система смешения цветов – зеленый	0–100%	0..255
20 Синий набора 5 и 6	Система смешения цветов – синий	0–100%	0..255
21 Белый набора 5 и 6	Система смешения цветов – белый	0–100%	0..255
22 Красный набора 7 и 8	Система смешения цветов – красный	0–100%	0..255
23 Зеленый набора 7 и 8	Система смешения цветов – зеленый	0–100%	0..255
24 Синий набора 7 и 8	Система смешения цветов – синий	0–100%	0..255
25 Белый набора 7 и 8	Система смешения цветов – белый	0–100%	0..255
26 Красный набора 9 и 10	Система смешения цветов – красный	0–100%	0..255
27 Зеленый набора 9 и 10	Система смешения цветов – зеленый	0–100%	0..255
28 Синий набора 9 и 10	Система смешения цветов – синий	0–100%	0..255
29 Белый набора 9 и 10	Система смешения цветов – белый	0–100%	0..255
30 Красный набора 11 и 12	Система смешения цветов – красный	0–100%	0..255
31 Зеленый набора 11 и 12	Система смешения цветов – зеленый	0–100%	0..255
32 Синий набора 11 и 12	Система смешения цветов – синий	0–100%	0..255
33 Белый набора 11 и 12	Система смешения цветов – белый	0–100%	0..255
34 Красный набора 13 и 14	Система смешения цветов – красный	0–100%	0..255
35 Зеленый набора 13 и 14	Система смешения цветов – зеленый	0–100%	0..255
36 Синий набора 13 и 14	Система смешения цветов – синий	0–100%	0..255
37 Белый набора 13 и 14	Система смешения цветов – белый	0–100%	0..255
38 Красный набора 15 и 16	Система смешения цветов – красный	0–100%	0..255
39 Зеленый набора 15 и 16	Система смешения цветов – зеленый	0–100%	0..255
40 Синий набора 15 и 16	Система смешения цветов – синий	0–100%	0..255
41 Белый набора 15 и 16	Система смешения цветов – белый	0–100%	0..255
42 Красный набора 17 и 18	Система смешения цветов – красный	0–100%	0..255

43 Зеленый набора 17 и 18	Система смешения цветов – зеленый	0–100%	0..255
44 Синий набора 17 и 18	Система смешения цветов – синий	0–100%	0..255
45 Белый набора 17 и 18	Система смешения цветов – белый	0–100%	0..255
46 Красный набора 19 и 20	Система смешения цветов – красный	0–100%	0..255
47 Зеленый набора 19 и 20	Система смешения цветов – зеленый	0–100%	0..255
48 Синий набора 19 и 20	Система смешения цветов – синий	0–100%	0..255
49 Белый набора 19 и 20	Система смешения цветов – белый	0–100%	0..255

5.6 Однопиксельный режим (spix) – 88 каналов DMX:

Канал	Функция	Время и значение	DMX
1 Наклон – высокий	Наклон, грубая настройка	0–210°	0..255
2 Наклон – низкий	Наклон, точная настройка		0..255
3 Шатер	Шатер закрыт		0..15
	Случайная пульсация шатера	медленно — быстро	16..47
	Плавно вкл., резко выкл. (случайные рисунки)	медленно — быстро	48..79
	Резко вкл., плавно выкл. (случайные рисунки)	медленно — быстро	80..111
	Плавно вкл., плавно выкл. (случайные рисунки)	медленно — быстро	112..143
	Стробирование, случайный режим	5 с...0.1 с	144..199
	Эффект стробирования медленно — быстро	1–10 Гц	200..239
	Шатер открыт		240..255
4 Интенсивность	Интенсивность	0–100%	0..255
5 CTO	Нет CTO		0..7
	Непрерывная коррекция цветовой температуры	Применимо для ВСЕХ светофильтров	8..255
6 Специальный [5)]	См. специальные функции ниже [5)]	-	-
7 Монтажный переход	Время перехода 0..2 секунды		0..255
8 Зум	Широкий (заливающий) – узкий (точечный)	50–7°	0..255
9 Красный набора 1	Система смешения цветов – красный	0–100%	0..255
10 Зеленый набора 1	Система смешения цветов – зеленый	0–100%	0..255
11 Синий набора 1	Система смешения цветов – синий	0–100%	0..255
12 Белый набора 1	Система смешения цветов – белый	0–100%	0..255
13 Красный набора 2	Система смешения цветов – красный	0–100%	0..255
14 Зеленый набора 2	Система смешения цветов – зеленый	0–100%	0..255
15 Синий набора 2	Система смешения цветов – синий	0–100%	0..255
16 Белый набора 2	Система смешения цветов – белый	0–100%	0..255
17 Красный набора 3	Система смешения цветов – красный	0–100%	0..255

18 Зеленый набора 3	Система смешения цветов – зеленый	0–100%	0..255
19 Синий набора 3	Система смешения цветов – синий	0–100%	0..255
20 Белый набора 3	Система смешения цветов – белый	0–100%	0..255
21 Красный набора 4	Система смешения цветов – красный	0–100%	0..255
22 Зеленый набора 4	Система смешения цветов – зеленый	0–100%	0..255
23 Синий набора 4	Система смешения цветов – синий	0–100%	0..255
24 Белый набора 4	Система смешения цветов – белый	0–100%	0..255
25 Красный набора 5	Система смешения цветов – красный	0–100%	0..255
26 Зеленый набора 5	Система смешения цветов – зеленый	0–100%	0..255
27 Синий набора 5	Система смешения цветов – синий	0–100%	0..255
28 Белый набора 5	Система смешения цветов – белый	0–100%	0..255
29 Красный набора 6	Система смешения цветов – красный	0–100%	0..255
30 Зеленый набора 6	Система смешения цветов – зеленый	0–100%	0..255
31 Синий набора 6	Система смешения цветов – синий	0–100%	0..255
32 Белый набора 6	Система смешения цветов – белый	0–100%	0..255
33 Красный набора 7	Система смешения цветов – красный	0–100%	0..255
34 Зеленый набора 7	Система смешения цветов – зеленый	0–100%	0..255
35 Синий набора 7	Система смешения цветов – синий	0–100%	0..255
36 Белый набора 7	Система смешения цветов – белый	0–100%	0..255
37 Красный набора 8	Система смешения цветов – красный	0–100%	0..255
38 Зеленый набора 8	Система смешения цветов – зеленый	0–100%	0..255
39 Синий набора 8	Система смешения цветов – синий	0–100%	0..255
40 Белый набора 8	Система смешения цветов – белый	0–100%	0..255
41 Красный набора 9	Система смешения цветов – красный	0–100%	0..255
42 Зеленый набора 9	Система смешения цветов – зеленый	0–100%	0..255

43 Синий набора 9	Система смешения цветов – синий	0–100%	0..255
44 Белый набора 9	Система смешения цветов – белый	0–100%	0..255
45 Красный набора 10	Система смешения цветов – красный	0–100%	0..255
46 Зеленый набора 10	Система смешения цветов – зеленый	0–100%	0..255
47 Синий набора 10	Система смешения цветов – синий	0–100%	0..255
48 Белый набора 10	Система смешения цветов – белый	0–100%	0..255
49 Красный набора 11	Система смешения цветов – красный	0–100%	0..255
50 Зеленый набора 11	Система смешения цветов – зеленый	0–100%	0..255
51 Синий набора 11	Система смешения цветов – синий	0–100%	0..255
52 Белый набора 11	Система смешения цветов – белый	0–100%	0..255
53 Красный набора 12	Система смешения цветов – красный	0–100%	0..255
54 Зеленый набора 12	Система смешения цветов – зеленый	0–100%	0..255
55 Синий набора 12	Система смешения цветов – синий	0–100%	0..255
56 Белый набора 12	Система смешения цветов – белый	0–100%	0..255
57 Красный набора 13	Система смешения цветов – красный	0–100%	0..255
58 Зеленый набора 13	Система смешения цветов – зеленый	0–100%	0..255
59 Синий набора 13	Система смешения цветов – синий	0–100%	0..255
60 Белый набора 13	Система смешения цветов – белый	0–100%	0..255
61 Красный набора 14	Система смешения цветов – красный	0–100%	0..255
62 Зеленый набора 14	Система смешения цветов – зеленый	0–100%	0..255
63 Синий набора 14	Система смешения цветов – синий	0–100%	0..255
64 Белый набора 14	Система смешения цветов – белый	0–100%	0..255
65 Красный набора 15	Система смешения цветов – красный	0–100%	0..255
66 Зеленый набора 15	Система смешения цветов – зеленый	0–100%	0..255
67 Синий набора 15	Система смешения цветов – синий	0–100%	0..255

68 Белый набора 15	Система смешения цветов – белый	0–100%	0..255
69 Красный набора 16	Система смешения цветов – красный	0–100%	0..255
70 Зеленый набора 16	Система смешения цветов – зеленый	0–100%	0..255
71 Синий набора 16	Система смешения цветов – синий	0–100%	0..255
72 Белый набора 16	Система смешения цветов – белый	0–100%	0..255
73 Красный набора 17	Система смешения цветов – красный	0–100%	0..255
74 Зеленый набора 17	Система смешения цветов – зеленый	0–100%	0..255
75 Синий набора 17	Система смешения цветов – синий	0–100%	0..255
76 Белый набора 17	Система смешения цветов – белый	0–100%	0..255
77 Красный набора 18	Система смешения цветов – красный	0–100%	0..255
78 Зеленый набора 18	Система смешения цветов – зеленый	0–100%	0..255
79 Синий набора 18	Система смешения цветов – синий	0–100%	0..255
80 Белый набора 18	Система смешения цветов – белый	0–100%	0..255
81 Красный набора 19	Система смешения цветов – красный	0–100%	0..255
82 Зеленый набора 19	Система смешения цветов – зеленый	0–100%	0..255
83 Синий набора 19	Система смешения цветов – синий	0–100%	0..255
84 Белый набора 19	Система смешения цветов – белый	0–100%	0..255
85 Красный набора 20	Система смешения цветов – красный	0–100%	0..255
86 Зеленый набора 20	Система смешения цветов – зеленый	0–100%	0..255
87 Синий набора 20	Система смешения цветов – синий	0–100%	0..255
88 Белый набора 20	Система смешения цветов – белый	0–100%	0..255

5.7 Однопиксельный режим высокого разрешения (SPixH) – 89 каналов DMX:

Канал	Функция	Время и значение	DMX
1 Наклон – высокий	Наклон, грубая настройка	0–210°	0..255
2 Наклон – низкий	Наклон, точная настройка		0..255
3 Шатер	Шатер закрыт		0..15
	Случайная пульсация шатера	медленно — быстро	16..47
	Плавно вкл., резко выкл. (случайные рисунки)	медленно — быстро	48..79
	Резко вкл., плавно выкл. (случайные рисунки)	медленно — быстро	80..111
	Плавно вкл., плавно выкл. (случайные рисунки)	медленно — быстро	112..143
	Стробирование, случайный режим	5 с...0.1 с	144..199
	Эффект стробирования медленно — быстро	1–10 Гц	200..239
	Шатер открыт		240..255
4 Интенсивность – высокая	Интенсивность – грубая настройка	0–100%	0..255
5 Интенсивность – низкая	Интенсивность – точная настройка	-	0..255
6 CTO	Нет CTO		0..7
	Непрерывная коррекция цветовой температуры	Применимо для ВСЕХ светофильтров	8..255
7 Специальный [5)]	См. специальные функции ниже [5)]	-	-
8 Монтажный переход	Время перехода 0..2 секунды		0..255
9 Зум	Широкий (заливающий) – узкий (точечный)	50–7°	0..255
10 Красный набора 1	Система смешения цветов – красный	0–100%	0..255
11 Зеленый набора 1	Система смешения цветов – зеленый	0–100%	0..255
12 Синий набора 1	Система смешения цветов – синий	0–100%	0..255
13 Белый набора 1	Система смешения цветов – белый	0–100%	0..255
14 Красный набора 2	Система смешения цветов – красный	0–100%	0..255
15 Зеленый набора 2	Система смешения цветов – зеленый	0–100%	0..255
16 Синий набора 2	Система смешения цветов – синий	0–100%	0..255
17 Белый набора 2	Система смешения цветов – белый	0–100%	0..255

18 Красный набора 3	Система смешения цветов – красный	0–100%	0..255
19 Зеленый набора 3	Система смешения цветов – зеленый	0–100%	0..255
20 Синий набора 3	Система смешения цветов – синий	0–100%	0..255
21 Белый набора 3	Система смешения цветов – белый	0–100%	0..255
22 Красный набора 4	Система смешения цветов – красный	0–100%	0..255
23 Зеленый набора 4	Система смешения цветов – зеленый	0–100%	0..255
24 Синий набора 4	Система смешения цветов – синий	0–100%	0..255
25 Белый набора 4	Система смешения цветов – белый	0–100%	0..255
26 Красный набора 5	Система смешения цветов – красный	0–100%	0..255
27 Зеленый набора 5	Система смешения цветов – зеленый	0–100%	0..255
28 Синий набора 5	Система смешения цветов – синий	0–100%	0..255
29 Белый набора 5	Система смешения цветов – белый	0–100%	0..255
30 Красный набора 6	Система смешения цветов – красный	0–100%	0..255
31 Зеленый набора 6	Система смешения цветов – зеленый	0–100%	0..255
32 Синий набора 6	Система смешения цветов – синий	0–100%	0..255
33 Белый набора 6	Система смешения цветов – белый	0–100%	0..255
34 Красный набора 7	Система смешения цветов – красный	0–100%	0..255
35 Зеленый набора 7	Система смешения цветов – зеленый	0–100%	0..255
36 Синий набора 7	Система смешения цветов – синий	0–100%	0..255
37 Белый набора 7	Система смешения цветов – белый	0–100%	0..255
38 Красный набора 8	Система смешения цветов – красный	0–100%	0..255
39 Зеленый набора 8	Система смешения цветов – зеленый	0–100%	0..255
40 Синий набора 8	Система смешения цветов – синий	0–100%	0..255
41 Белый набора 8	Система смешения цветов – белый	0–100%	0..255
42 Красный набора 9	Система смешения цветов – красный	0–100%	0..255

43 Зеленый набора 9	Система смешения цветов – зеленый	0–100%	0..255
44 Синий набора 9	Система смешения цветов – синий	0–100%	0..255
45 Белый набора 9	Система смешения цветов – белый	0–100%	0..255
46 Красный набора 10	Система смешения цветов – красный	0–100%	0..255
47 Зеленый набора 10	Система смешения цветов – зеленый	0–100%	0..255
48 Синий набора 10	Система смешения цветов – синий	0–100%	0..255
49 Белый набора 10	Система смешения цветов – белый	0–100%	0..255
50 Красный набора 11	Система смешения цветов – красный	0–100%	0..255
51 Зеленый набора 11	Система смешения цветов – зеленый	0–100%	0..255
52 Синий набора 11	Система смешения цветов – синий	0–100%	0..255
53 Белый набора 11	Система смешения цветов – белый	0–100%	0..255
54 Красный набора 12	Система смешения цветов – красный	0–100%	0..255
55 Зеленый набора 12	Система смешения цветов – зеленый	0–100%	0..255
56 Синий набора 12	Система смешения цветов – синий	0–100%	0..255
57 Белый набора 12	Система смешения цветов – белый	0–100%	0..255
58 Красный набора 13	Система смешения цветов – красный	0–100%	0..255
59 Зеленый набора 13	Система смешения цветов – зеленый	0–100%	0..255
60 Синий набора 13	Система смешения цветов – синий	0–100%	0..255
61 Белый набора 13	Система смешения цветов – белый	0–100%	0..255
62 Красный набора 14	Система смешения цветов – красный	0–100%	0..255
63 Зеленый набора 14	Система смешения цветов – зеленый	0–100%	0..255
64 Синий набора 14	Система смешения цветов – синий	0–100%	0..255
65 Белый набора 14	Система смешения цветов – белый	0–100%	0..255
66 Красный набора 15	Система смешения цветов – красный	0–100%	0..255
67 Зеленый набора 15	Система смешения цветов – зеленый	0–100%	0..255

68 Синий набора 15	Система смешения цветов – синий	0–100%	0..255
69 Белый набора 15	Система смешения цветов – белый	0–100%	0..255
70 Красный набора 16	Система смешения цветов – красный	0–100%	0..255
71 Зеленый набора 16	Система смешения цветов – зеленый	0–100%	0..255
72 Синий набора 16	Система смешения цветов – синий	0–100%	0..255
73 Белый набора 16	Система смешения цветов – белый	0–100%	0..255
74 Красный набора 17	Система смешения цветов – красный	0–100%	0..255
75 Зеленый набора 17	Система смешения цветов – зеленый	0–100%	0..255
76 Синий набора 17	Система смешения цветов – синий	0–100%	0..255
77 Белый набора 17	Система смешения цветов – белый	0–100%	0..255
78 Красный набора 18	Система смешения цветов – красный	0–100%	0..255
79 Зеленый набора 18	Система смешения цветов – зеленый	0–100%	0..255
80 Синий набора 18	Система смешения цветов – синий	0–100%	0..255
81 Белый набора 18	Система смешения цветов – белый	0–100%	0..255
82 Красный набора 19	Система смешения цветов – красный	0–100%	0..255
83 Зеленый набора 19	Система смешения цветов – зеленый	0–100%	0..255
84 Синий набора 19	Система смешения цветов – синий	0–100%	0..255
85 Белый набора 19	Система смешения цветов – белый	0–100%	0..255
86 Красный набора 20	Система смешения цветов – красный	0–100%	0..255
87 Зеленый набора 20	Система смешения цветов – зеленый	0–100%	0..255
88 Синий набора 20	Система смешения цветов – синий	0–100%	0..255
89 Белый набора 20	Система смешения цветов – белый	0–100%	0..255

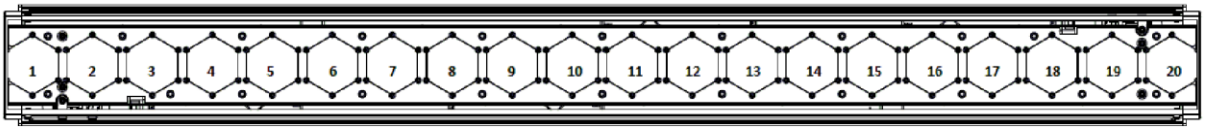

Питание / вход Дис- Выход питания / вы-

Нумерация пикселей выполняется слева направо от 1 до 20, как показано ниже.
Значение наклона DMX =0 / «Отображение» спереди / «Питание и вход DMX» слева.

1) В качестве начальных цветов для радужного эффекта можно использовать предварительно заданные светофильтры. Сначала выберите нужный начальный светофильтр, а затем включите радужный эффект. После этого все **IMPRESSION X4 bar 20** будут начинать с этого светофильтра и выполнять радужный эффект синхронно. Различные **IMPRESSION X4 bar 20** могут иметь различные начальные светофильтры, однако все равно будут выполнять радужный эффект синхронно. Если выбран светофильтр, не помеченный 1) в приведенных выше таблицах, начальным светофильтром в радужном эффекте будет красный.

2) Остановка радужного эффекта приостанавливает эту функцию. После возобновления радужный эффект будет продолжен с текущего светофильтра.

3) Радужный эффект выполняется синхронно только при начале с одного из предварительно заданных светофильтров (см. также 1) выше).

4) Набор 1 – это главный уровень, тогда как наборы 2 и 3 – фоновые уровни.
Таким образом, набор 2 отображается только на неосвещенном пикселе уровня 1 при использовании рисунка, а набор 3 отображается только на неосвещенном пикселе уровня 1 и 2 при использовании рисунков.

5) Обзор функции специального канала:

Значение DMX		**Активно**	**Функция**	**Сохранить на ЭСППЗУ**	**Примечания**
от	**до**				
0	3	не в режиме	без зеркального режима	нет	
4	7	SPix/DPix/SPixH/DPixH	зеркальный режим приоритета светофильтров	нет	
8	11		зеркальный режим смешения цветов	нет	

Следующие переключатели работают, только если перед этим был включен специальный канал с нулевым (0) значением DMX:					
120	123	3 секунды	Режим замедления наклона выкл.	да	Только если шатер=48..49, а интенсивность=50..59 (12800..15104 при высоком разрешении). Требуется встроенное ПО наклона V.20 или более поздней версии.6)
124	127	3 секунды	Режим замедления наклона вкл.	да	
128	131	3 секунды	Текущий сигнал наклона выкл.	да	
132	135	3 секунды	Текущий сигнал наклона вкл.	да	
136	139	3 секунды	Сброс наклона выкл.	да	
140	143	3 секунды	Сброс наклона вкл.	да	
144	147	3 секунды	Переворот дисплея выкл.	да	
148	151	3 секунды	Переворот дисплея вкл.	да	
152	155	3 секунды	Режим DMX DPixH (HiRes)	да	Только если шатер=48..49, а интенсивность=50..59 (12800..15104 при высоком разрешении)
156	159	3 секунды	Режим DMX SPixH (HiRes)	да	
160	163	3 секунды	Режим высокого разрешения DMX	да	
164	167	3 секунды	Нормальный режим DMX	да	
168	171	3 секунды	Сжатый режим DMX	да	
172	175	3 секунды	Режим DMX DPix	да	
176	179	3 секунды	Режим DMX SPix	да	
180	183	3 секунды	Сверхплавная кривая диммирования	да	
184	187	3 секунды	Плавная кривая диммирования	да	
188	191	3 секунды	Линейная кривая диммирования	да	
192	195	3 секунды	Совместимость с X4 выкл.	да	
196	199	3 секунды	Совместимость с X4 вкл.	да	
200	203	3 секунды	Бесшумный режим выкл.	да	
204	207	3 секунды	Бесшумный режим вкл.	да	
208	211	3 секунды	Обратная связь по положению выкл.	да	
212	215	3 секунды	Обратная связь по положению вкл.	да	
216	219	3 секунды	Удержание DMX выкл.	да	
220	223	3 секунды	Удержание DMX вкл.	да	
224	227	3 секунды	Обратное направление наклона выкл.	да	

228	231	3 секунды	Обратное направление наклона вкл.	да	
232	235	3 секунды	Обратное направление пикселя выкл.	да	
236	239	3 секунды	Обратное направление пикселя вкл.	да	
240	243	3 секунды	Обратное направление зума выкл.	да	
244	247	3 секунды	Обратное направление зума вкл.	да	
248	251	3 секунды	Настройки прибора по умолчанию	да	Только если шатер=48..49, а интенсив-ность=50..59 (12800..15104 при высоком разре-шении)
252	255	3 секунды	Сброс прибора	нет	

6) За подробностями обратитесь к местному дилеру GLP или в центр поддержки компании GLP.

6 Принадлежности

6.1 Дополнительный диффузионный фильтр:

Прозрачное акриловое переднее покрытие является заменяемым с различными диффузионными фильтрами или фильтрами размывания.
Диффузионный фильтр с вертикальным рассеиванием 3° и горизонтальным рассеиванием 30° уже включен в комплект поставки **impression X4 bar 20.**
По вопросам комплектации другими фильтрами обращайтесь к местному дилеру GLP.
Чтобы снять установленную крышку, опустите защелку, показанную ниже, и извлеките фильтр.
Чтобы установить новый фильтр, снова отведите защелку и вставьте новый фильтр до упора, затем отпустите защелку, чтобы зафиксировать новый фильтр.

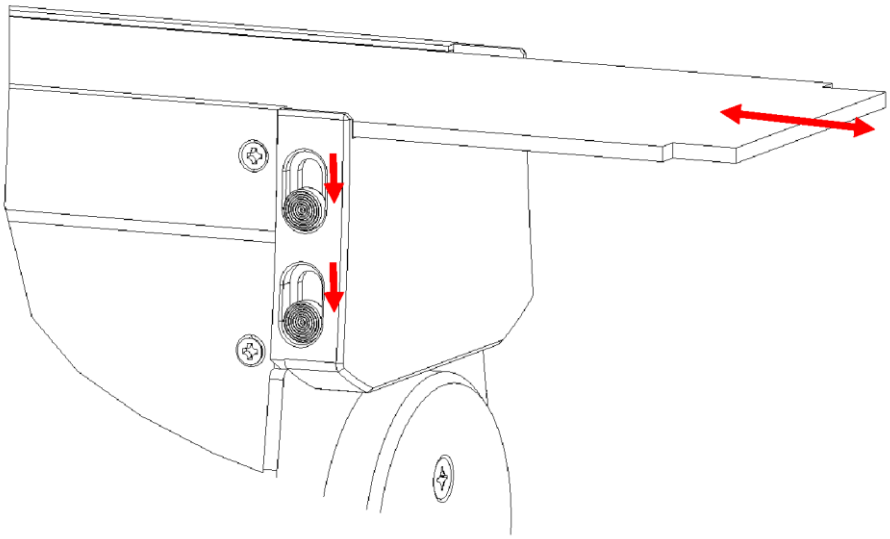

6.2 Концевой омега-образный кронштейн:

Для подвешивания **impression X4 bar 20** вертикально с одного конца устройства вместо его задней части в качестве принадлежности доступен дополнительный концевой омега-образный кронштейн.
Обращайтесь за подробностями к местному дилеру или в представительство GLP.

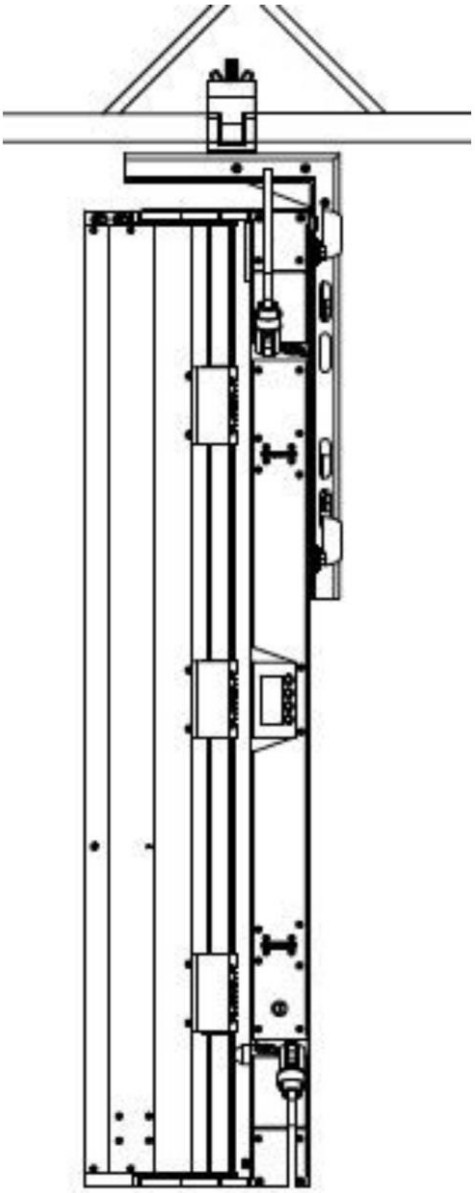

7 Техническое обслуживание и очистка

IMPRESSION X4 bar 20 – это прибор, не требующий технического обслуживания в большом объеме. Необходимо только иногда выполнять очистку воздухозаборников и выходов, а также оптических светодиодных линз. Для безопасной эксплуатации важно постоянно содержат прибор в чистоте и исключить возможность накопления пыли, грязи и остатков дымовой жидкости на приборе или внутри него. В противном случае возможно существенное снижение интенсивности светового излучения или повреждение прибора. Регулярная очистка не только обеспечивает максимальную интенсивность светового излучения, но и обеспечивает надежную работу прибора на протяжении всего срока службы.
Для очистки линз рекомендуется использовать мягкую безворсовую ткань, смоченную любой качественной моющей жидкостью для стекла.

	Внимание: **Ни при каких обстоятельствах не допускается использование спирта или растворителей для очистки линз!**

7.1 Нормы техники безопасности

- **Извлеките разъем питания!**
- После отключения питания подождите не меньше 15 минут, чтобы дать прибору остыть.

7.2 Периодичность технического обслуживания (ориентировочная)

Загрязнение прибора зависит от внешних условий. В связи с этим общие рекомендации не приведены. Приведенные ниже интервалы являются ориентировочными и основаны на нашем опыте.

Положение	Периодичность	Способ выполнения
Светодиодный отражатель и оптическая система	еженедельно	мягкая щетка / безворсовая ткань
Вентилятор и воздуховод	ежемесячно	пылесос, пульверизатор и т.д.

Внимание:

- **Не допускайте попадания на оптические части масла, консистентной смазки, спирта или аналогичных растворителей.**
- **Перед запуском прибора необходимо дождаться высыхания всех его частей.**
- **Запрещается касаться линз голыми руками.**

8 Технические характеристики:

Электропитание	
Энергопотребление	450 ВА (Вт)
Вход питания	Автоопределение 100–240 В перем. тока, 50–60 Гц
Защита предохранителем	Микропредохранитель 5×20 мм, T5 A
Рабочие параметры	
Макс. температура окружающей среды	5–45°C (встроенный термовыключатель) 40–113°F
Монтажное положение	Любое (см. соответствующий раздел руководства)
Система освещения – аддитивное смешение цветов	
Тип светодиода	20 микросхем Osram Ostar RGBW
Срок службы	50000 ч
Длина волны оптимизирована для максимального пространства цветов	
Оптическая система	
Полный RGBW/высокоэффективный коллиматорный кластер	
Доступны заменяемые диффузионные фильтры (дополнительно).	
Шатер/диммер (8/16-разрядный)	
Эффект стробирования с переменной скоростью 1–10 вспышек в секунду, случайные эффекты, эффекты пульсации	
Непрерывный диммер 0–100%	
Зум	
7–50 градусов, непрерывный высокоскоростной зум	
Оптические рисунки	
Несколько предварительно заданных форм лучей с прямым доступом и манипуляциями.	
Свободное управление каждым пикселем, цветом и интенсивностью	
Управление DMX	
Стандартный USITT DMX–512, 5-контактный XLR; [+] = контакт 3 / [-] = контакт 2 / [Заземление] = контакт 1 / контакт 4 и 5 – НП Адресация DMX- начинается с канала DMX [001].	
Наклон (8/16-разрядный)	
Наклон – движение	**210° мин. за 1,5 секунды (обратная связь по положению)**
Масса и размеры	
Длина	**1000 мм / 39,4"**
Ширина	**100 мм / 3,9"**
Высота	**240 мм / 9,4"**
Масса (нетто)	**14,5 кг / 32 фунта**
Масса с 2 кронштейнами	**16 кг / 35 фунтов**
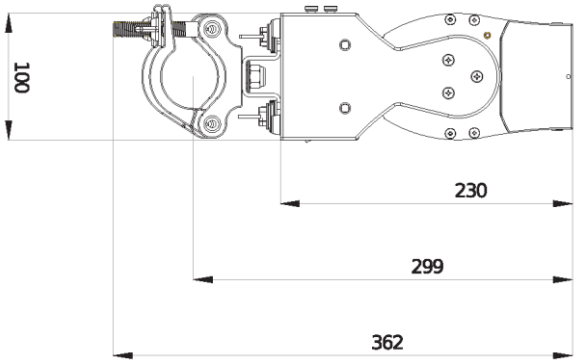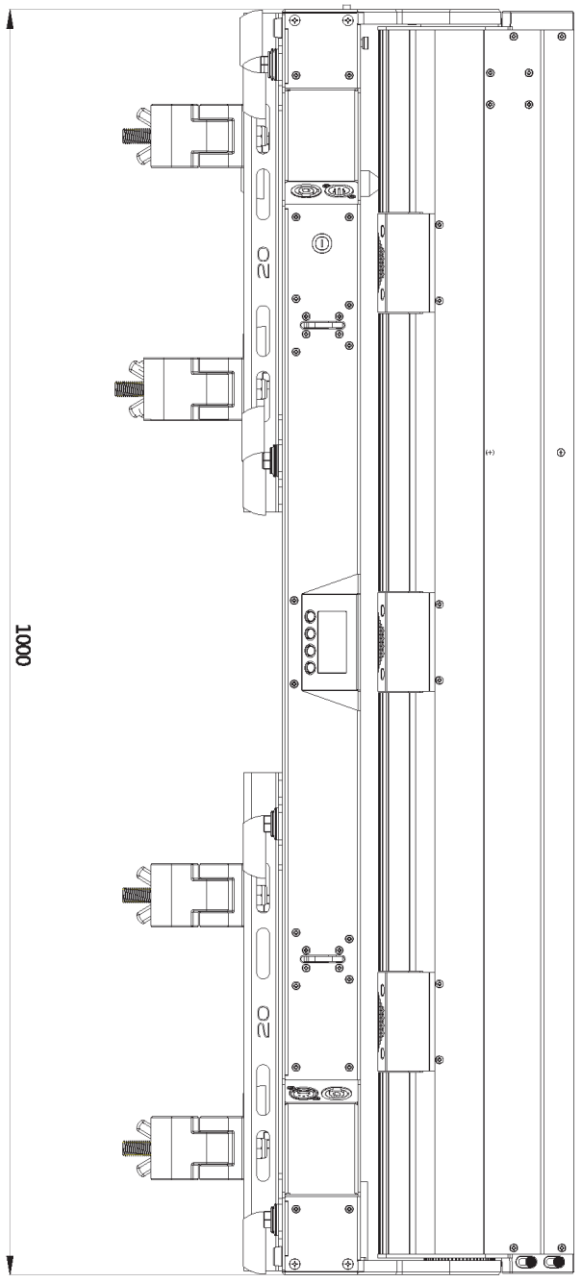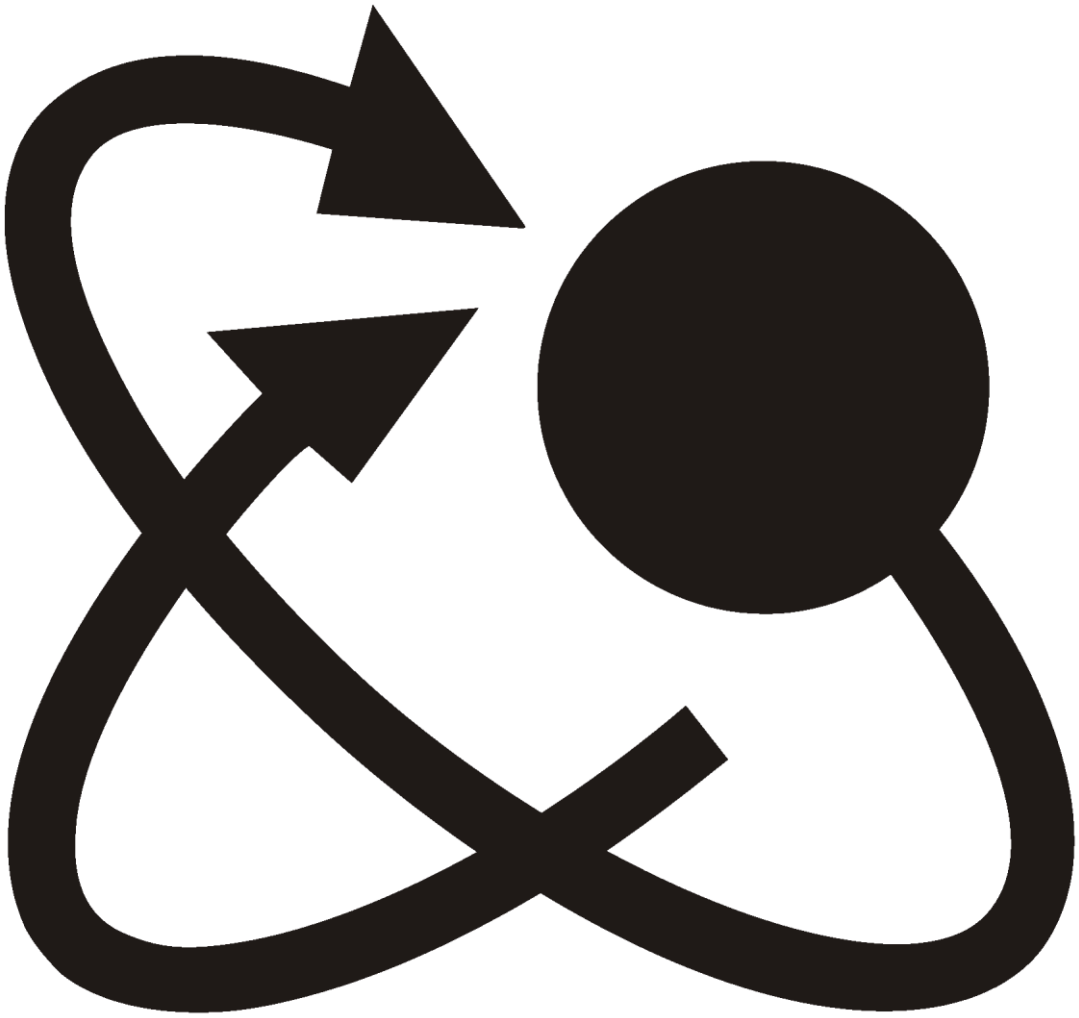
9 Размеры